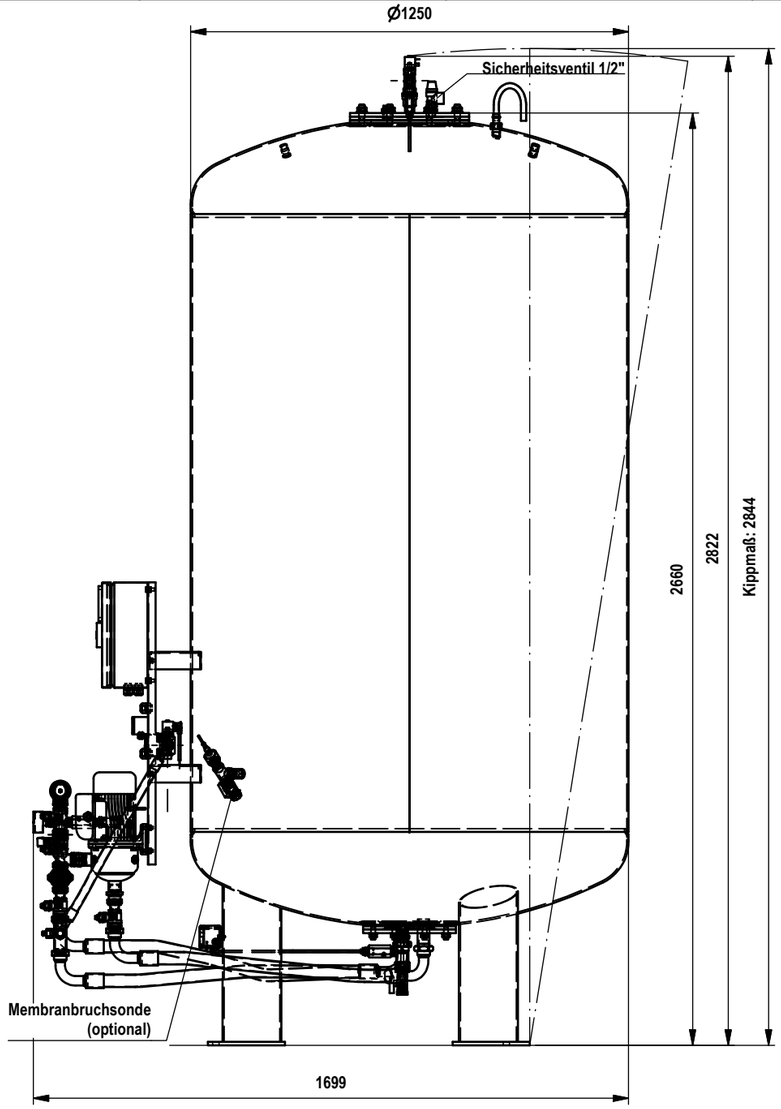

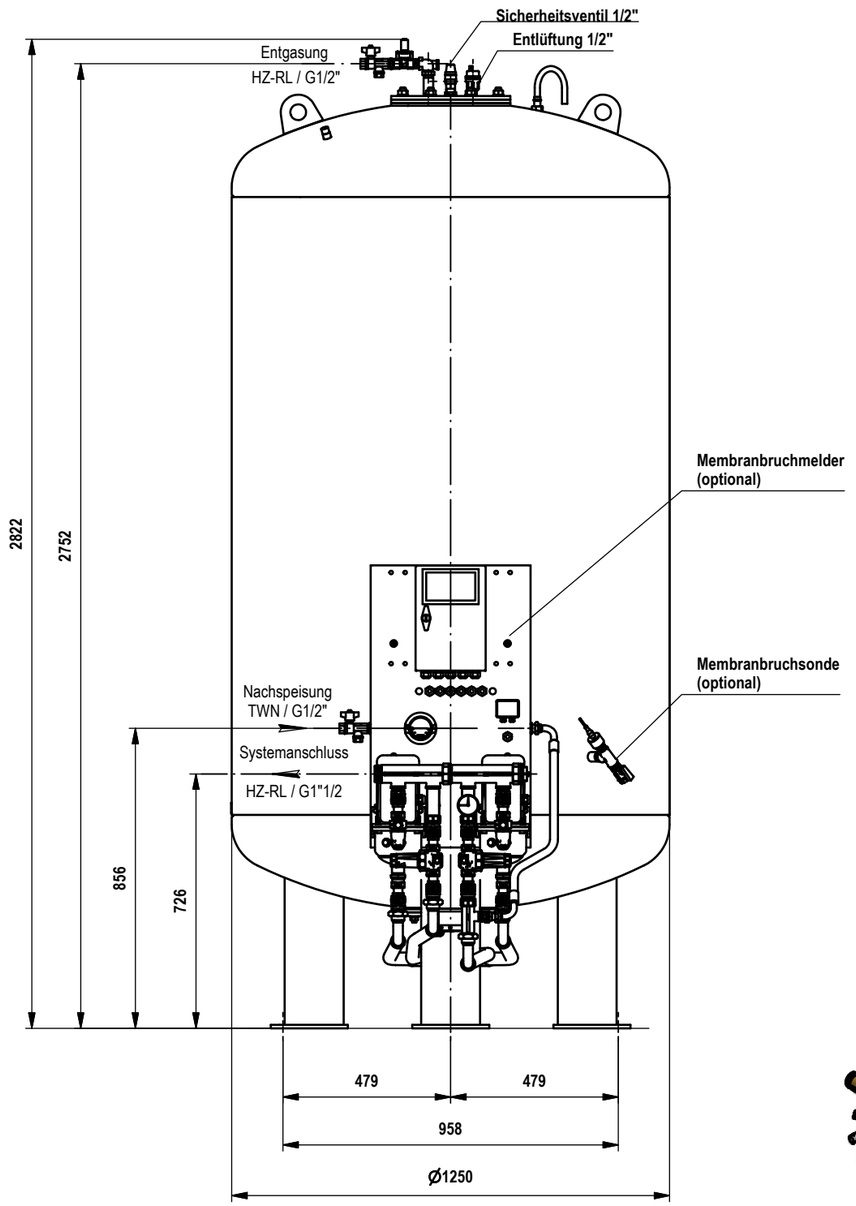

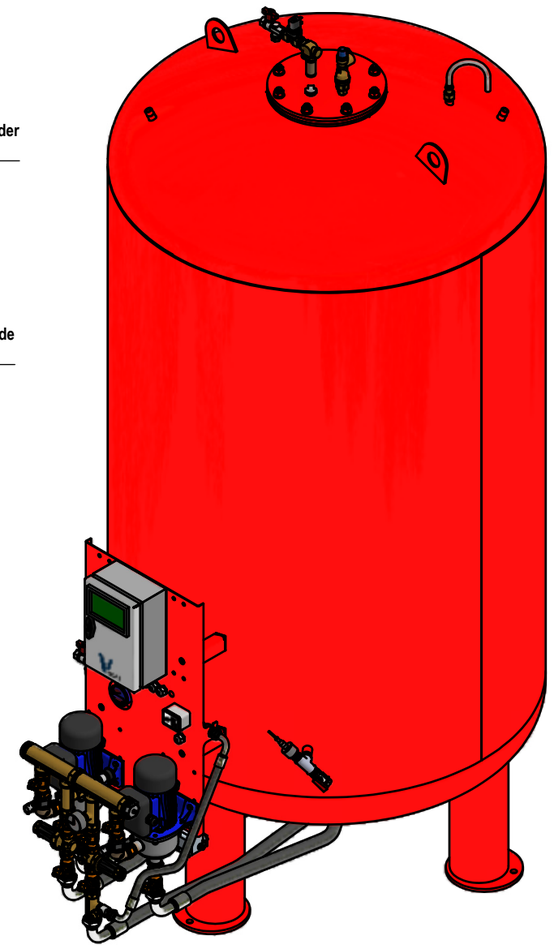

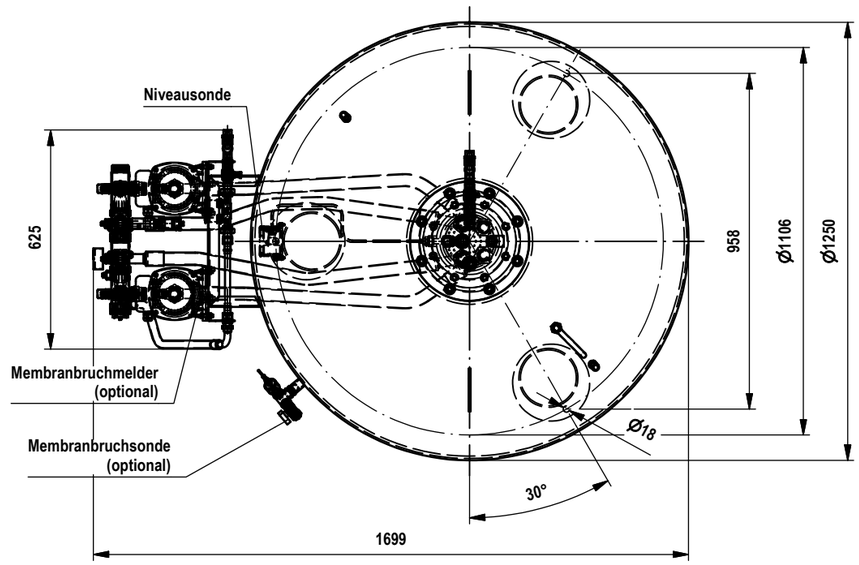

Technische Änderungen vorbehalten.
Alle Maßangaben sind theoretische Maße in mm, die von den Realmaßen abweichen können.

VHEAT Gmbh&Co.KG
Eggartenweg 22
86934 Reichling

Jede Vervielfältigung, Verwertung oder Miteilung dieser Zeichnung an Dritte, ohne unsere Genehmigung ist strafbar. (Urhebergesetz, Gesetz gegen unlauteren Wettbewerb BGB)

Zust.	Änderung	Datum	Name

	Datum	Name
Erstellt:	15.10.2019	St. Müller
Gepr.:		
Freig.:		
zust. Sachbearbeiter		R. Barth

Zul. Abweichungen für Maße ohne Toleranzangabe bei bearbeiteten Flächen nach DIN 7168 mittel

über	6	30	120	315	1000	2000	4000	8000
bis	30	120	315	1000	2000	4000	8000	12000
Zul. Abw.	±0,1	±0,3	±0,5	±0,8	±1,2	±2	±3	±4

Maßstab: 1 : 17,5
Ges. Gew.:
Projekt:
Kd.Nr.:
Auftr. Nr.:
Menge:

Anschluß- und Störmaße

Vmat DHS-RS4-II-3.0 2500/6-Modul I

DH4-II-3-2500-6

Blattnr.:
A3

CAD-System: **Autodesk Inventor 2014**