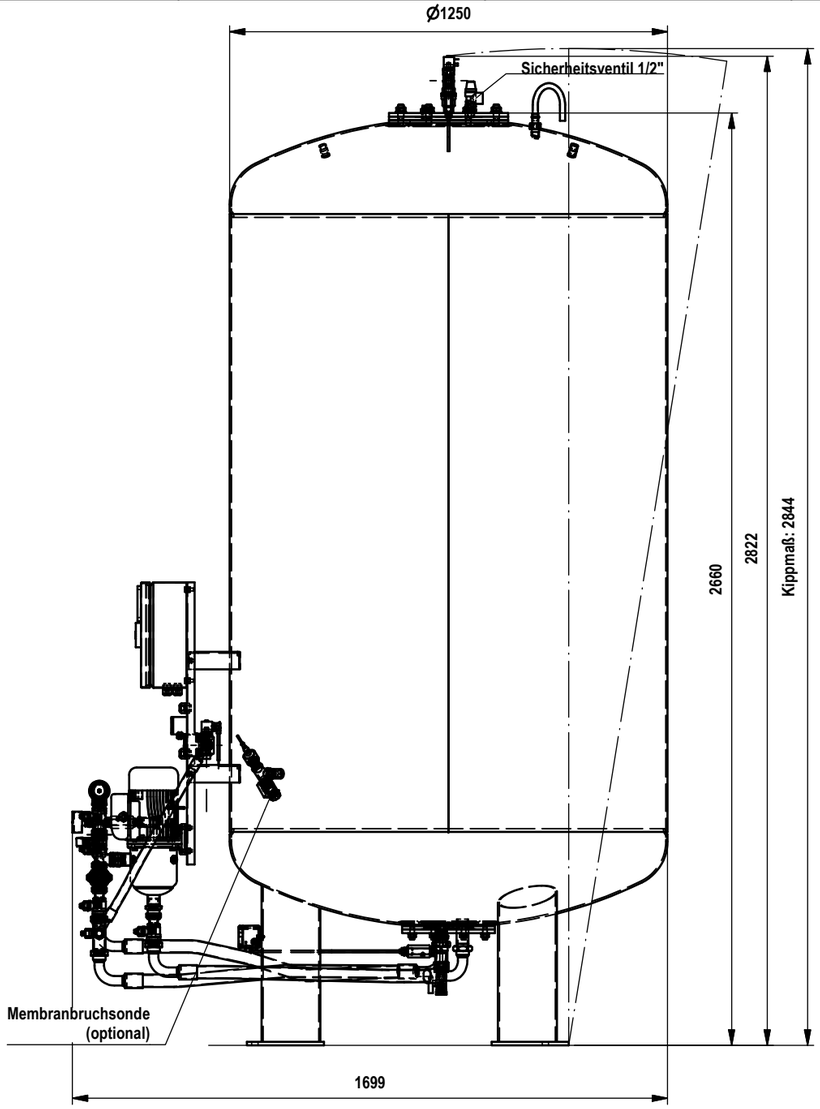

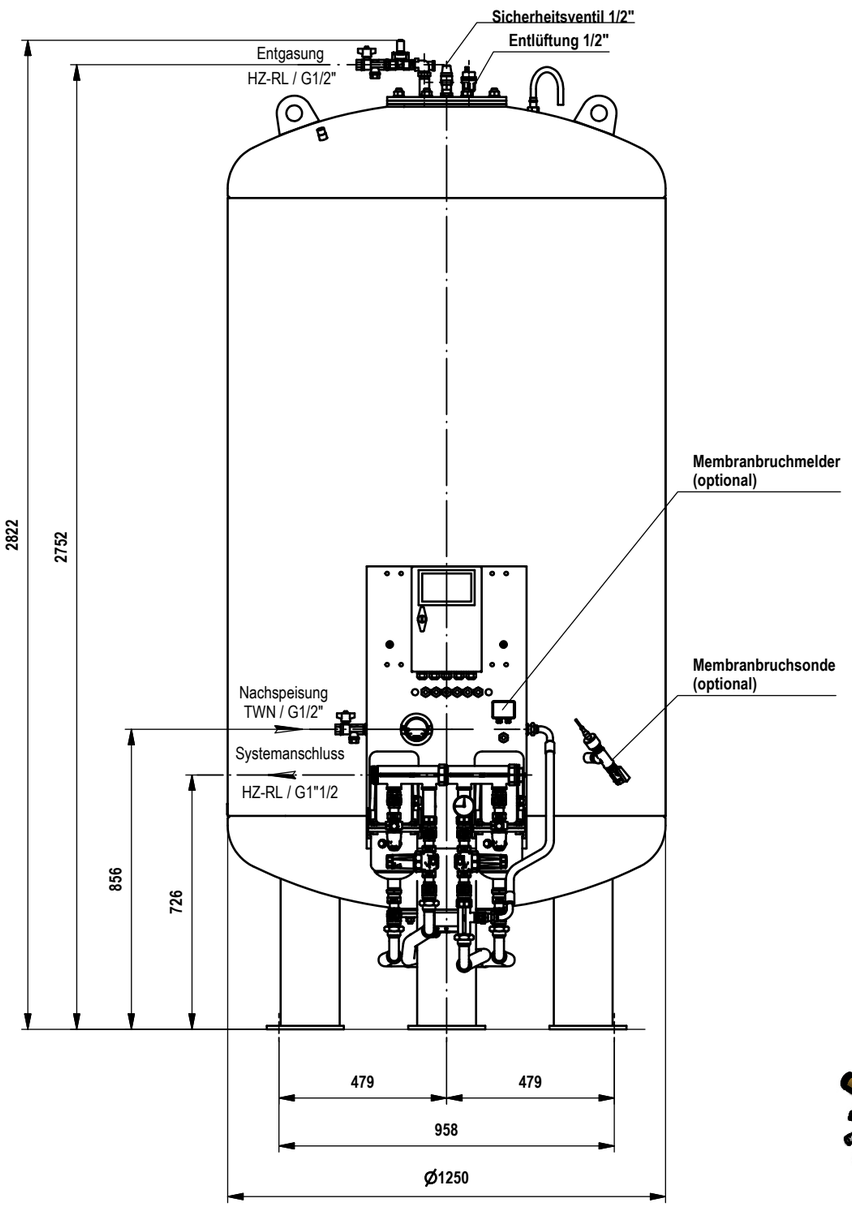

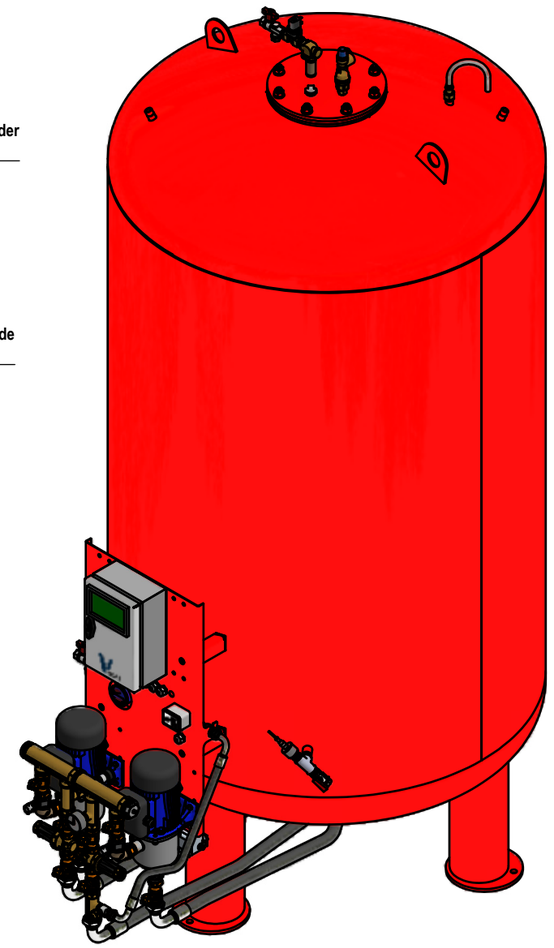

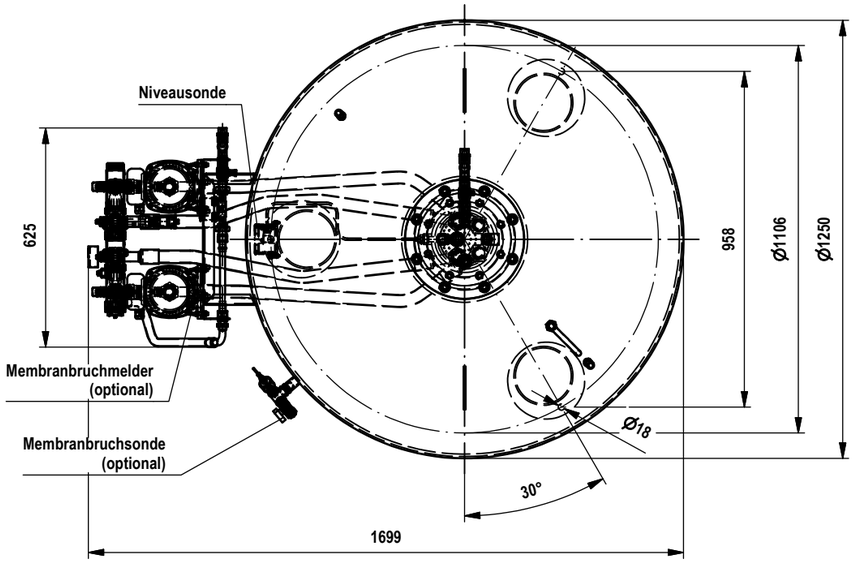

Technische Änderungen vorbehalten.
Alle Maßangaben sind theoretische Maße in mm, die von den Realmaßen abweichen können.

Zust.	Änderung	Datum	Name

VHEAT Gmbh&Co.KG
Eggartenweg 22
86934 Reichling

Jede Vervielfältigung, Verwertung oder Miteilung dieser Zeichnung an Dritte, ohne unsere Genehmigung ist strafbar. (Urhebergesetz, Gesetz gegen unlauteren Wettbewerb BGB)

	Datum	Name
Erstellt:	17.10.2019	St. Müller
Gepr.:		
Freig.:		
zust. Sachbearbeiter		R. Barth

Zul. Abweichungen für Maße ohne Toleranzangabe bei bearbeiteten Flächen nach DIN 7168 mittel

über	6	30	120	315	1000	2000	4000	8000
bis	30	120	315	1000	2000	4000	8000	12000
Zul. Abw.	±0,1	±0,3	±0,5	±0,8	±1,2	±2	±3	±4

Maßstab: 1 : 17,5
Ges. Gew.:
Projekt:
Kd.Nr.:
Auftr. Nr.:
Menge:

Anschluß- und Störmaße

Vmat DHS-RS4-II-6.0 2500/6-Modul I

DH4-II-6-2500-6

Blattnr.: A3

CAD-System: **Autodesk Inventor 2014**