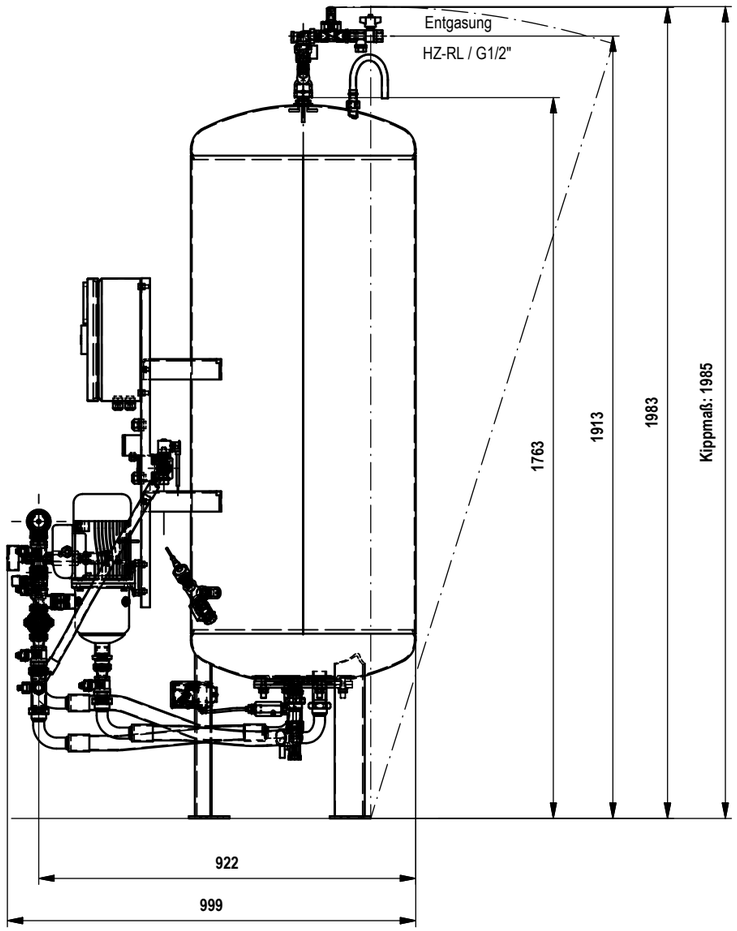

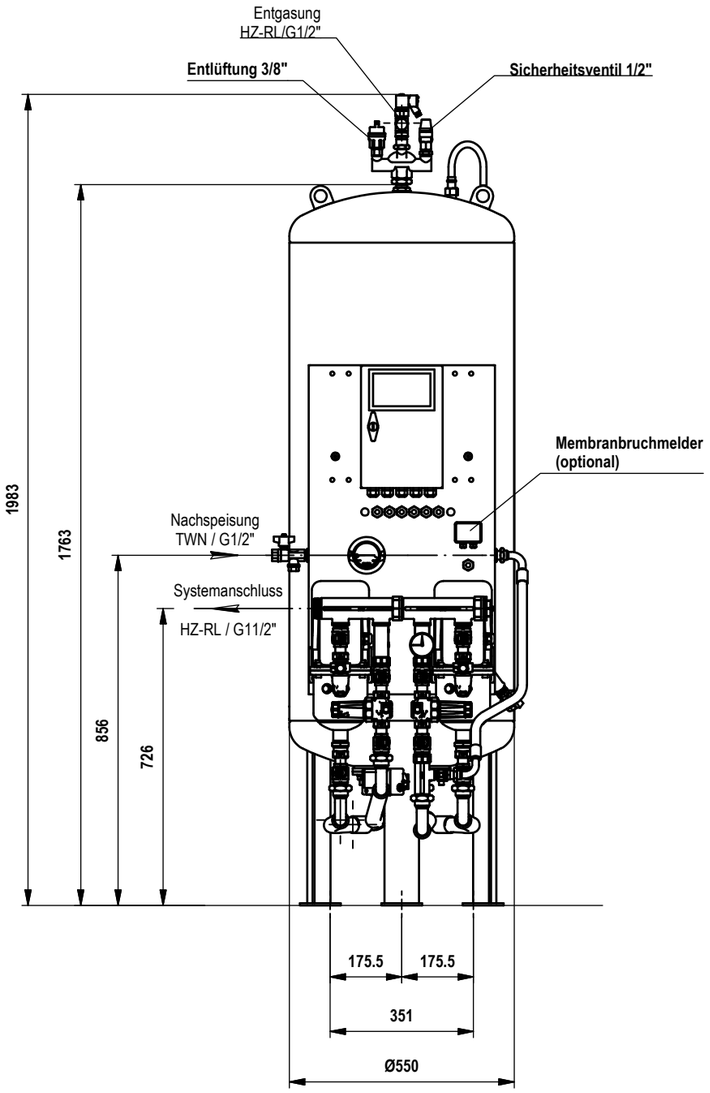

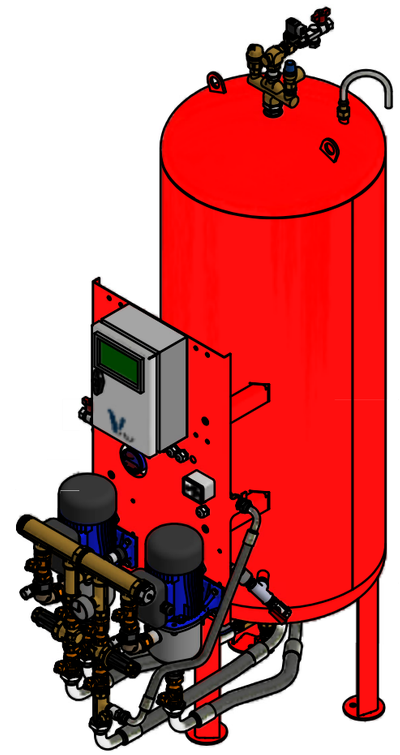

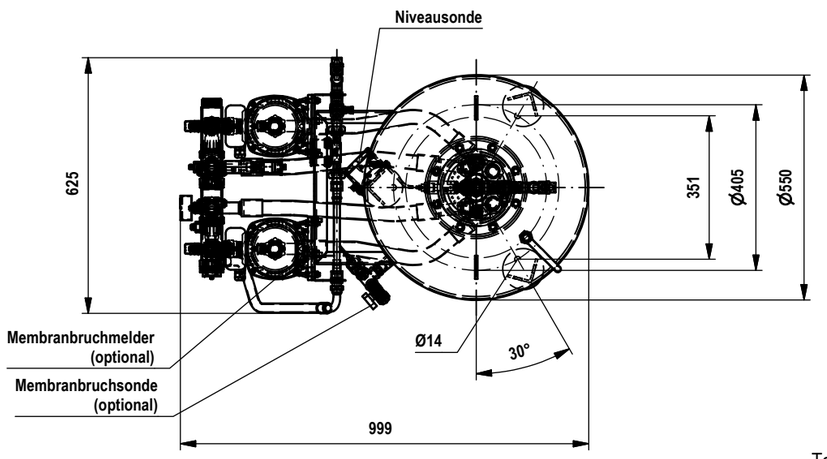

Technische Änderungen vorbehalten.
Alle Maßangaben sind theoretische Maße in mm, die von den Realmaßen abweichen können.

VHEAT Gmbh&Co.KG Eggartenweg 22 86934 Reichling	Jede Vervielfältigung, Verwertung oder Miteilung dieser Zeichnung an Dritte, ohne unsere Genehmigung ist strafbar. (Urhebergesetz, Gesetz gegen unlauteren Wettbewerb BGB)	Maßstab: 1 : 15	Ges. Gew.: -
		Projekt:	Kd.Nr.:
		Auftr. Nr.:	Menge:
	Datum / Name	Anschluß- und Störmaße	
	Erstellt: 09.10.2019 St. Müller	Vmat DHS-RS4-II-6.0 300/6-Modul III	
	Gepr.:		
	Freig.:		
	zust. Sachbearbeiter R. Barth		
	Zul. Abweichungen für Maße ohne Toleranzangabe bei bearbeiteten Flächen nach DIN 7168 mittel	DH4-II-6-300-6	Blattnr.: A3
Zust. / Änderung / Datum / Name	über 6 30 120 315 1000 2000 4000 8000 bis 30 120 315 1000 2000 4000 8000 12000 Zul. Abw ±0,1 ±0,3 ±0,5 ±0,8 ±1,2 ±2 ±3 ±4	CAD-System: **Autodesk Inventor 2014**	